JB0765 ASSEMBLY INSTRUCTION

		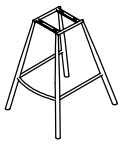 ①×1	②×1	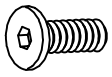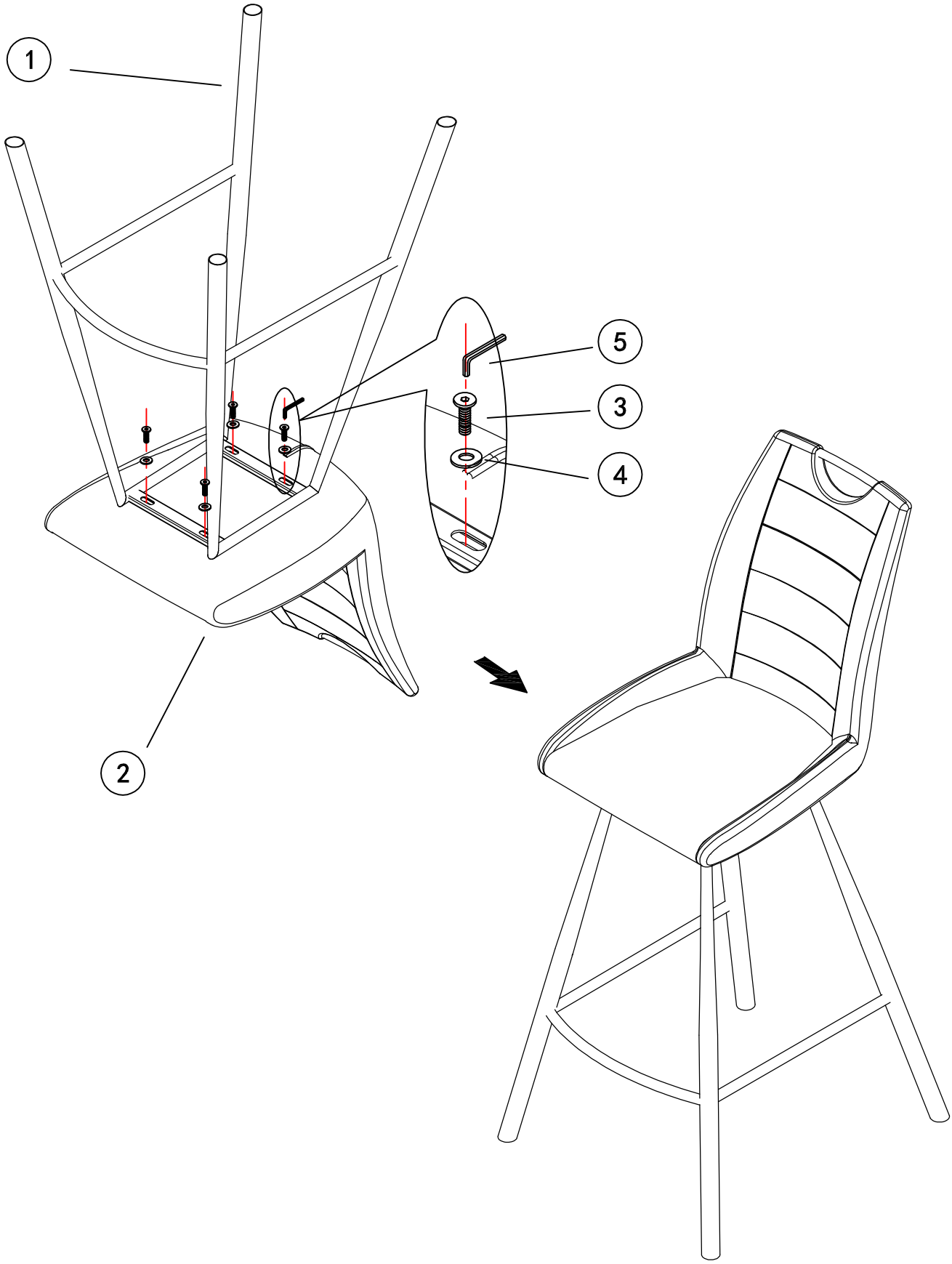 M6×30 ③×4	ϕ6 ×ϕ16 ④×4	4# ⑤×1